TRASFO SERIE T6400 MONOFASE
VA 2.250 ÷ 3.750

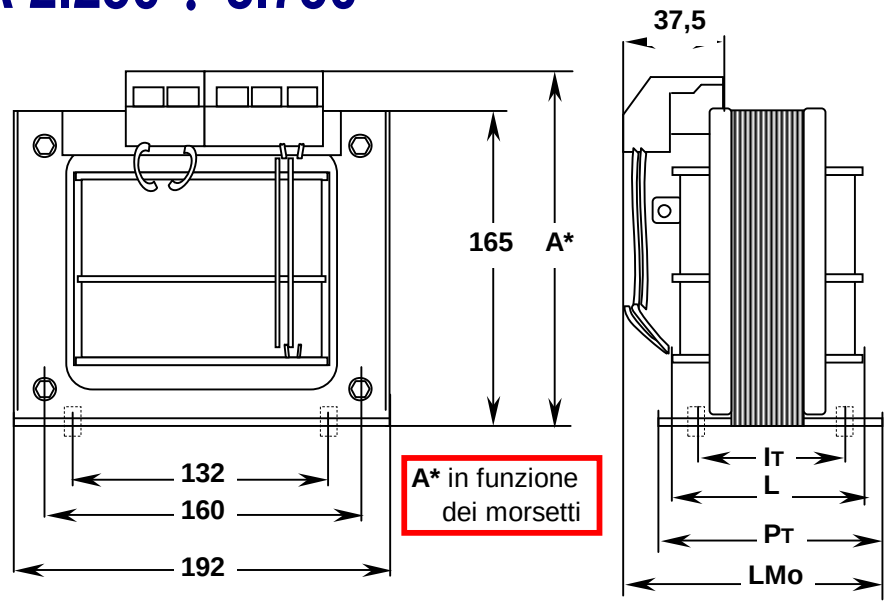

16.02.2011

COD.	TIPO	VAB	VA	VAC	P	IT	L	PT	LMo	PESO Kg
T69	6464		2250		64	95	140	120	175	20
T91	6470	2000	2500		70	100	145	125	180	23
T78	6480	2250	2750		80	110	155	135	190	26
T84	6490	2500	3000		90	120	165	145	200	29
T79	64100	3000	3250		100	130	175	155	210	32,5
T89	64110		3500		110	140	185	165	220	36
T85	64120		3750		120	150	195	175	230	39
T90	64160		6250		165	195	220	220	275	47,5

- Potenza: è riferita ad un solo PRI ed un solo SEC e ad un carico resistivo come da norma
- Frequenza : Hz 47 ÷ 60
- Fissaggio: Telai in acciaio tropicalizzato
- Isolanti in classe ℃ 125 ed autoestinguenza Vo
- Lamierino UNI tipo ASGO a basse perdite
- Isolamento I°- II°: 4 KV (con un I°e un II°)
- Temperatura ambiente: MAX ℃ 50
- Grado di Protezione IP00
- Classe termica ℃ 125
- Sono previsti 3 tipi di morsetti in funzione della configurazione e delle correnti

VAB = POTENZA NOM. CON LAMIERA 0,5

VA = POTENZA NOM. CON LAMIERINO M6

VAC = POTENZA NOM. CON NUCLEI A "C"

COSTRUITI SECONDO NORME CEI EN 61558

Tutti i dati e le misure sono orientativi e da verificare a campione

A.DI.GE. S.r.l. *Via Galvani, 11 - 20095 Cusano Milanino (MI) - ITALIA*
tel.02 66400532 R.A. -f ax 02 6193154 - E mail: adigesrl@tin.it
www.adigesrl.it